FICHE TECHNIQUE

Cielo

G-PD014

Dimensions :	Ht980 x L365 x l390
Poids :	10kg
Type de pose :	A spitter
Volume de béton :	m³
Type de sol :	Béton
Matériaux :	Bois, Compact HPL Décor, aluminium composite, acier

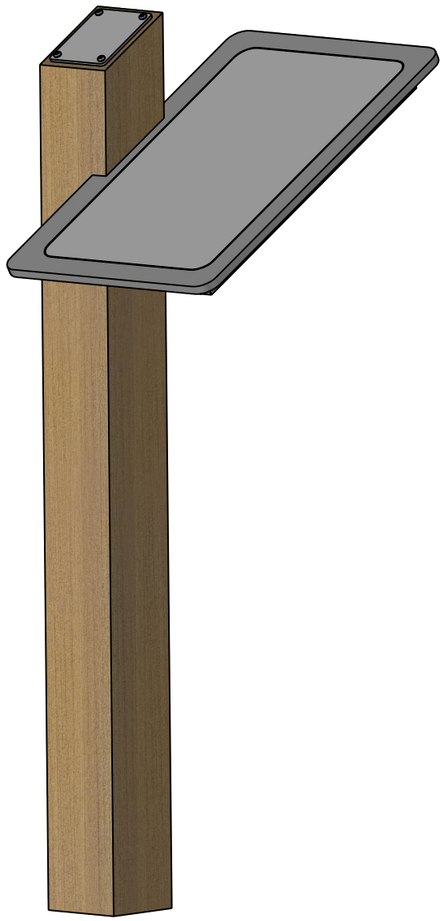

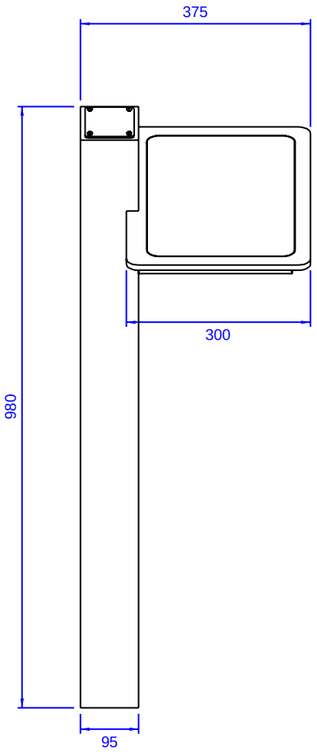

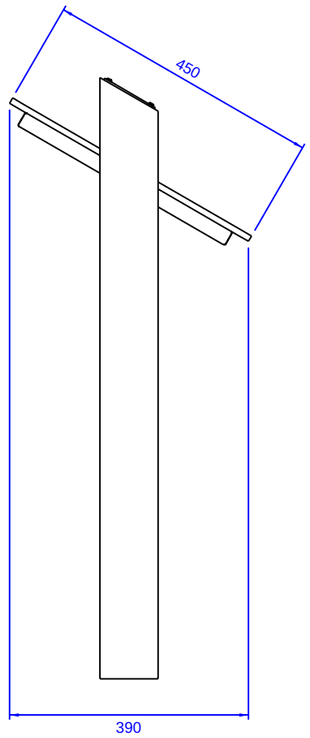



Signature :	120 Zone Teppe 01380 St-André-de-Bâgé 03.85.40.64.54 www.signaparc.fr contact@signaparc.fr	Date création : 09/04/2026	Date révision : 30/04/2026
		Ech. : 1 : 10	Format A3 / Page 1/1