FICHE TECHNIQUE

Pyrabox

G-PD033

Dimensions :	Ht296 x L300 x l300
Poids :	8kg
Type de pose :	Pieds à planter
Type de sol :	Gazon
Matériaux :	PEHD, PVC, acier inoxidable

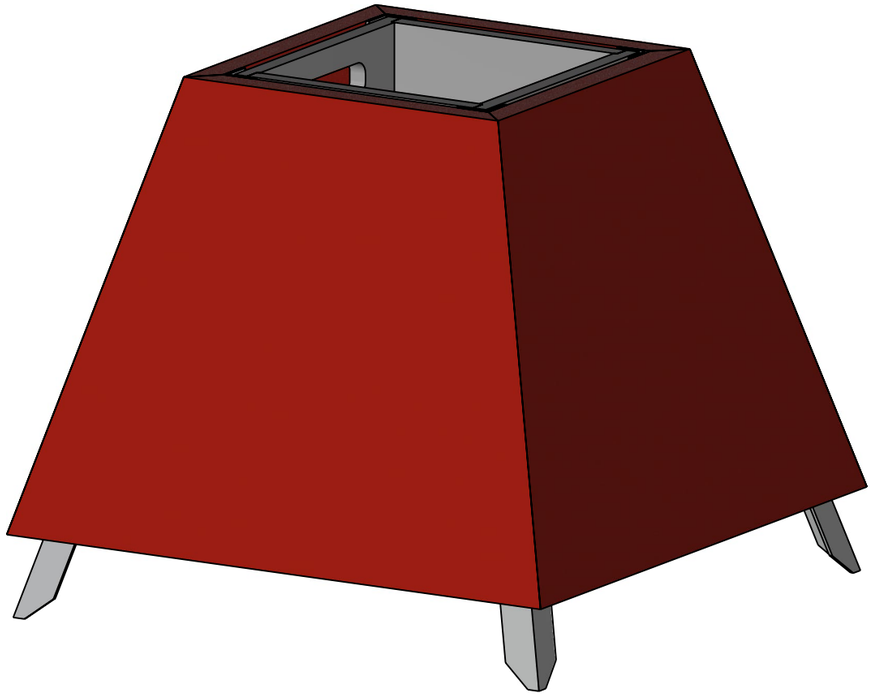

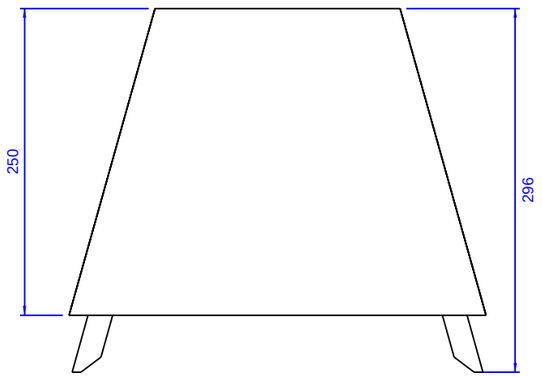

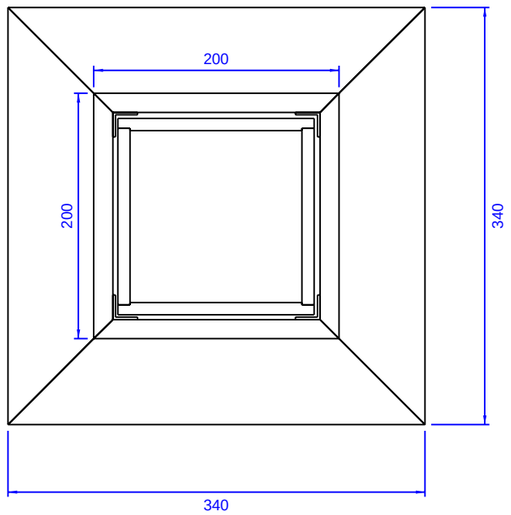



Signature :	120 Zone Teppe 01380 St-André-de-Bâgé 03.85.40.64.54 www.signaparc.fr contact@signaparc.fr		Date création : 15/04/2026	Date révision : 15/04/2026
			Ech. : 1 : 5	Format A3 / Page 1/1