FICHE TECHNIQUE

Rosie

G-PD004

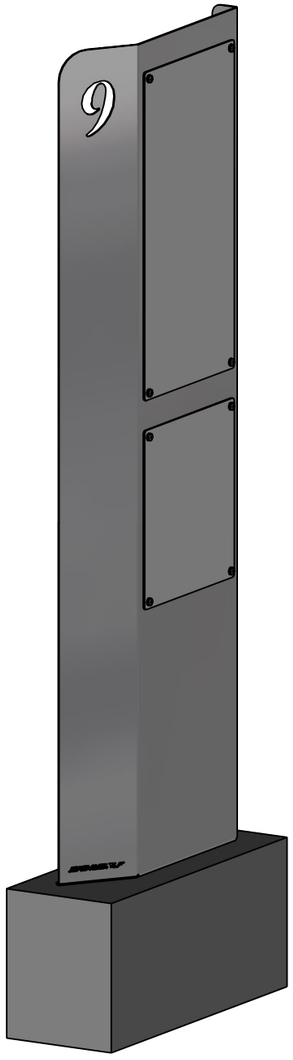

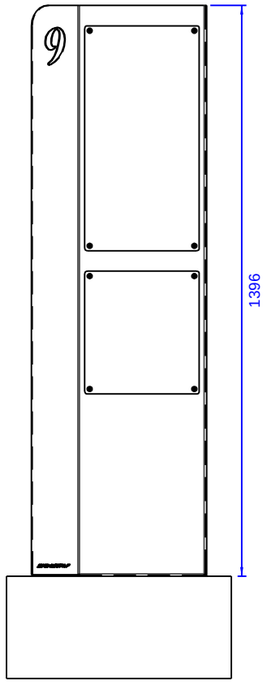

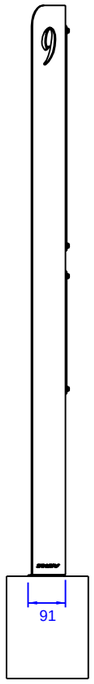

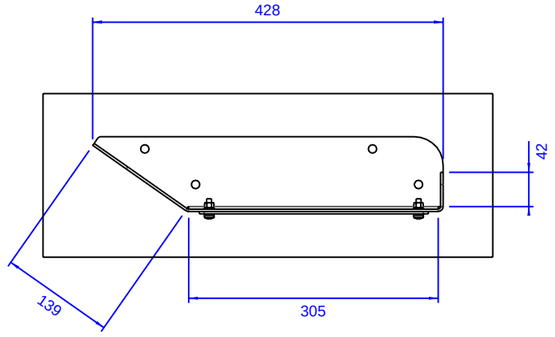

Dimensions :	Ht1395 x L428 x l91
Poids :	18kg
Type de pose :	A spitter
Volume de béton :	m³
Type de sol :	Béton
Matériaux :	Acier, aluminium composite



Signature :	120 Zone Teppe 01380 St-André-de-Bâgé 03.85.40.64.54 www.signaparc.fr contact@signaparc.fr	Date création : 17/04/2026	Date révision : 17/04/2026
		Ech. : 1 : 15	Format A3 / Page 1/1